РивалКом

Опросный лист на указатель уровня жидкости LGB

Тел: +7 (8552) 910-911
e-mail: mail@rivalcom.ru
www.rivalcom.ru

Предприятие:	Проект:
Контакт. Лицо:	Должность:
Тел./факс.:	e-mail:

Tag/Позиция:	Количество:

Информация о процессе	1	Измеряемый уровень:	Верхний уровень ○		Граница раздела сред ○		
	2	Среда Наименование/концентрация:	Жидкость ○		Жид-ть ○ Пар ○ Газ ○		
	3	Агрессивность к нерж. стали:	☐	Кристалл./полимериз. среда:	☐	Налипающ/вязкая среда	☐
			Ед.измер	Мин.	Раб.	Макс.	
	4	Плотность среды:	кг/м^3				
	5	Температура измер. среды:	°C				
	6	Темп. окруж. среды:	°C				
	7	Давление измер. среды:	МПа				
	8	Место установки:	В помещен. ○		На улице ○		
		Примечания:					
Камера	9	Материал:	AISI 316Ti: ○		Иной: ○		
	10	Конструктивное исполнение монтажного присоединения:	бок-бок ○		верх-бок ○		
			бок-низ ○		верх-низ ○		
	11	Присоединение к процессу:	резьба ○		фланец ○		патрубок ○
			Стандарт:	DN:	PN:	Форма:	
	12	Межцентровое расстояние присоед. элементов (L):	мм				
	13	Диапазон измерения (M):	мм				
	14	Вентиляция:	нет ○	пробка ○	кран ○	иное ○	
	15	Дренаж:	нет ○	пробка ○	кран ○	иное ○	
	16	Изоляция:	требуется ○		не требуется ○		
	17	Обогрев:	электрический ☐		паро-водяной ☐		
		Примечания:					
Местная индикация	18	Магнит.-ролик. Индикатор:	требуется ○		не требуется ○		
	19	Гравированная шкала	требуется ○		не требуется ○		
	20	Единицы шкалы	мм ○		см ○		% ○
	21	Диапазон показаний	начало		конец		
	22	Приставка из акрил. стекла	требуется ○		не требуется ○		
		Примечания:					
Датчик уровня	23	Датчик	требуется ○		не требуется ○		
	24	Тип датчика:	герконовый ○		магнитострикционный ○		
	25	Выходной сигнал:	4-20 мА ○		4-20 мА+ HART ○		
	26	Допустимая погрешность:	±		мм		
	27	Взрывозащита:	требуется ○		не требуется ○		
	28	Тип взрывозащиты:					
		Примечания:					
Сигнализатор уровня	29	Количество:	шт.				
	30	Исполнение:	с кабелем, _____ м ○		с клеммной коробкой ○		
	31	Взрывозащита:	требуется ○		не требуется ○		
	32	Тип взрывозащиты:					
		Примечания:					
Примечания	33	Ответные фланцы:	требуется ○		не требуется ○	материал:	
	34	Отсечные краны:	требуется ○		не требуется ○	материал:	

Настоятельно просим приложить эскиз ёмкости/аппарата/сосуда

РивалКом

Опросный лист на указатель уровня жидкости LGB

Тел: +7 (8552) 910-911
e-mail: mail@rivalcom.ru
www.rivalcom.ru

Укажите подходящую ориентацию навесных элементов камеры, при их наличии.

	Название элемента	Ориентация		
35	Магнитный индикатор (см. п.18)	**90°** 3:00 ○	**180°** 6:00 ○	**270°** 9:00 ○
36	Датчик уровня (см. п.23)	**90°** 3:00 ○	**180°** 6:00 ○	**270°** 9:00 ○
37	Сигнализатор(ы) уровня (см. п.29)	**90°** 3:00 ○	**180°** 6:00 ○	**270°** 9:00 ○
38	Клеммная коробка электрообогрева (см. п.17)	**90°** 3:00 ○	**180°** 6:00 ○	**270°** 9:00 ○
39	Клеммная коробка сигнализаторов (см. п.30)	**90°** 3:00 ○	**180°** 6:00 ○	**270°** 9:00 ○

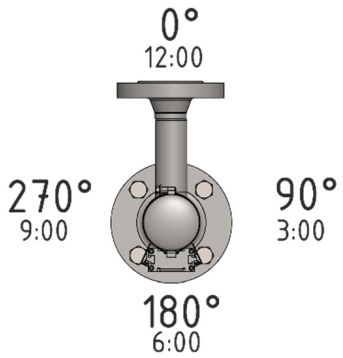

Варианты конструктивных монтажных присоединений к ёмкости (см. п.10)

○ Бок-Бок

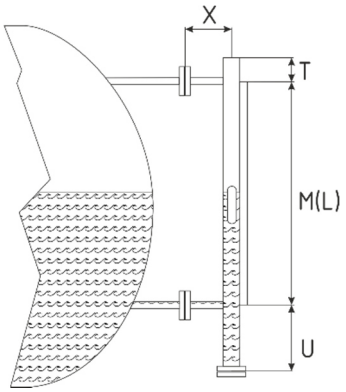

○ Верх-Бок

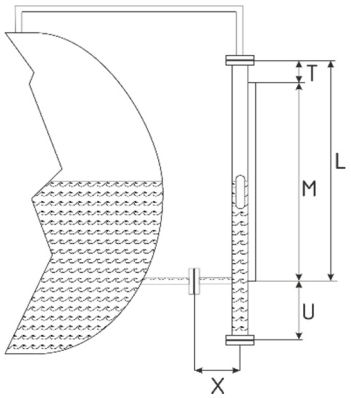

○ Бок-Низ

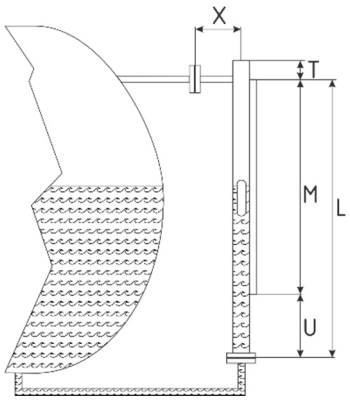

○ Верх-Низ

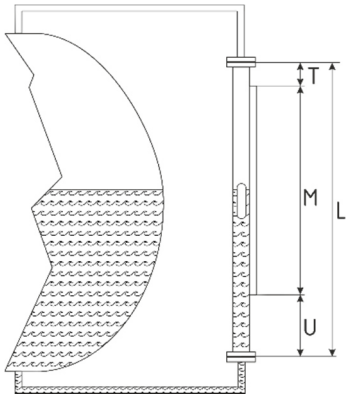

Укажите высоту установки относительно начала шкалы (оси нижнего присоединительного патрубка), мм:

Порядковый номер	*1-ый*	*2-ой*	*3-й*	*5-й*	*6-й*
Сигнализатор уровня					
Клеммная коробка электрообогрева					
Клеммная коробка сигнализаторов					
Кронштейн					

Рекомендуем приложить эскиз сосуда/ёмкости/аппарата

Заполненный опросный лист просим направить по адресу: mail@rivalcom.ru